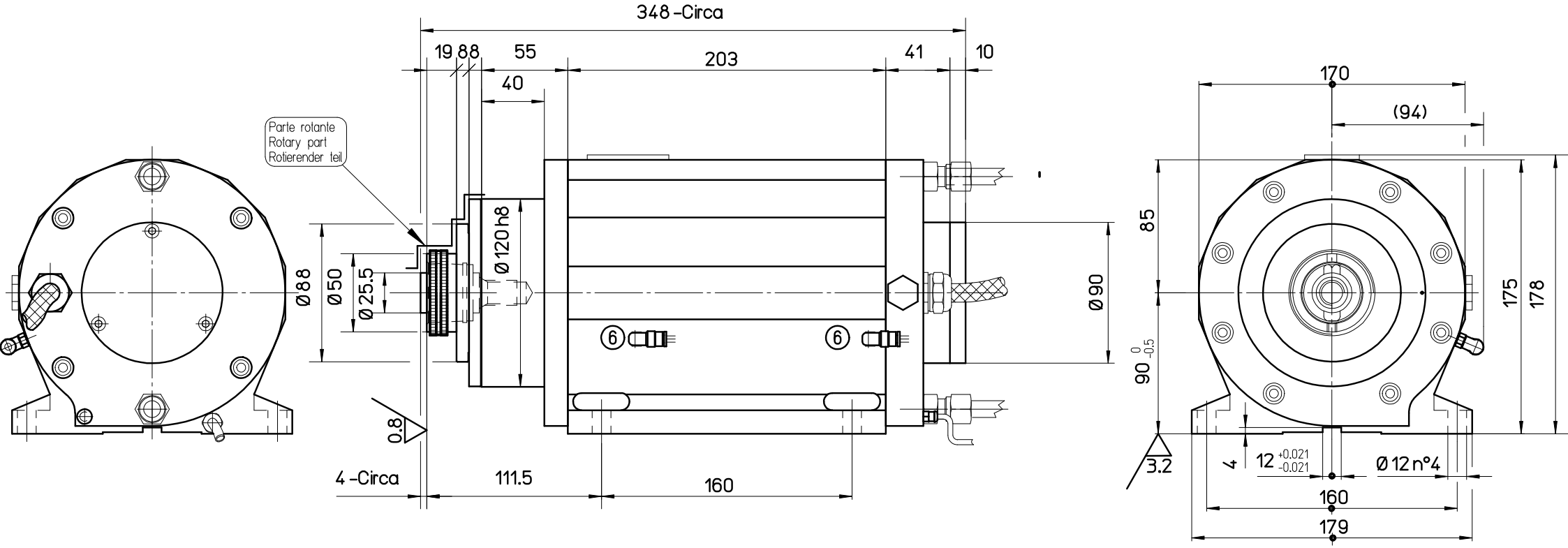
348 -Circa
19
8
8
55
203
41
10
40
Parte rotante
Rotary part
Rotierender teil
Ø 88
Ø 50
Ø 25.5
Ø 120 h8
Ø 90
0.8
4 -Circa
111.5
160
170
(94)
85
90 0 -0.5
175
178
3.2
4
12 +0.021 -0.021
Ø 12 n°4
160
179